X21 43 020 KIT LUCI SUPPLEMENTARI GRANPASSO
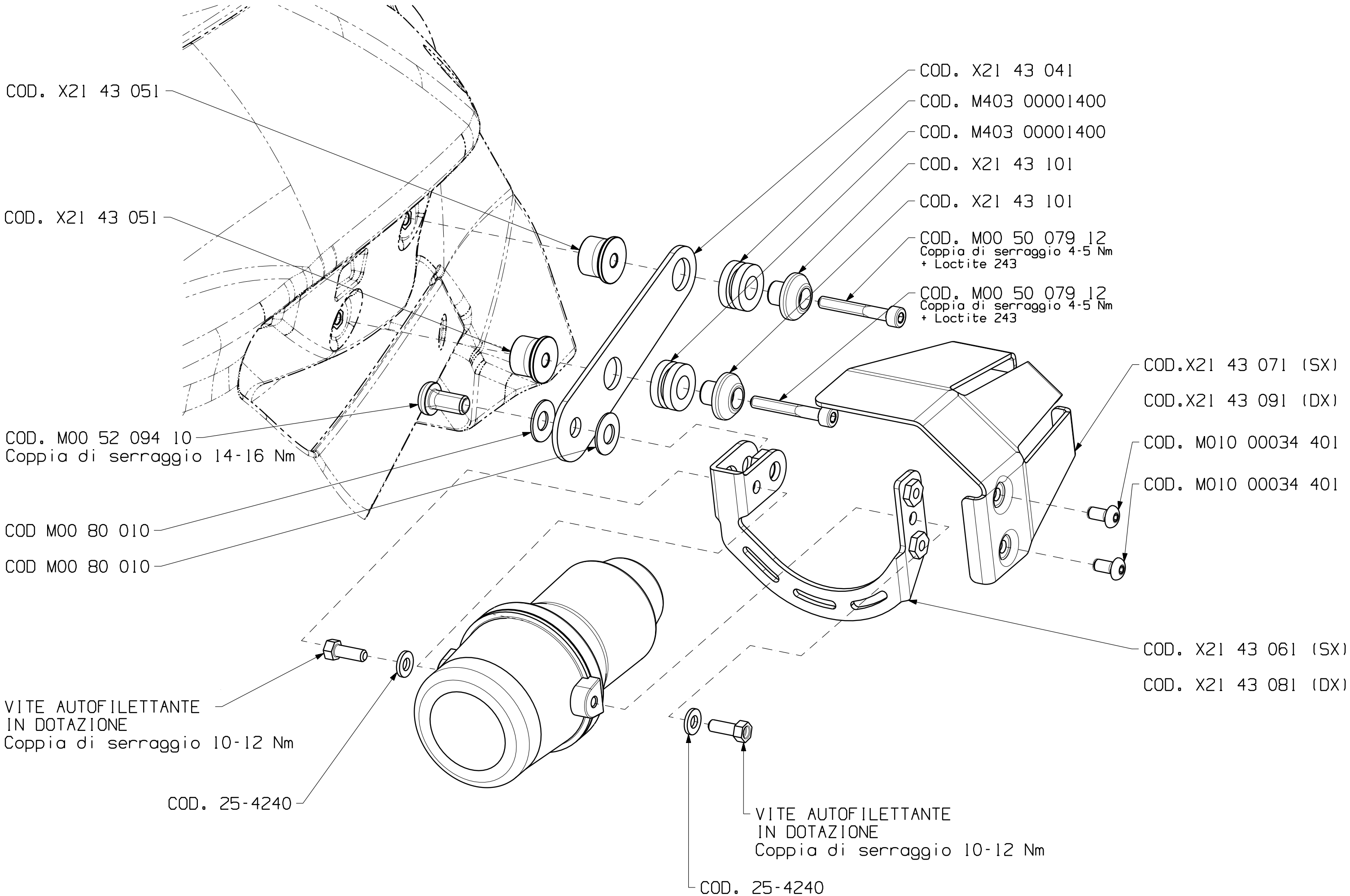
Rev.01 del 14-04-09